岡山県高等学校卓球新人大会
平成２９年１２月２３・２４日
きびじアリーナ

男子学校対抗

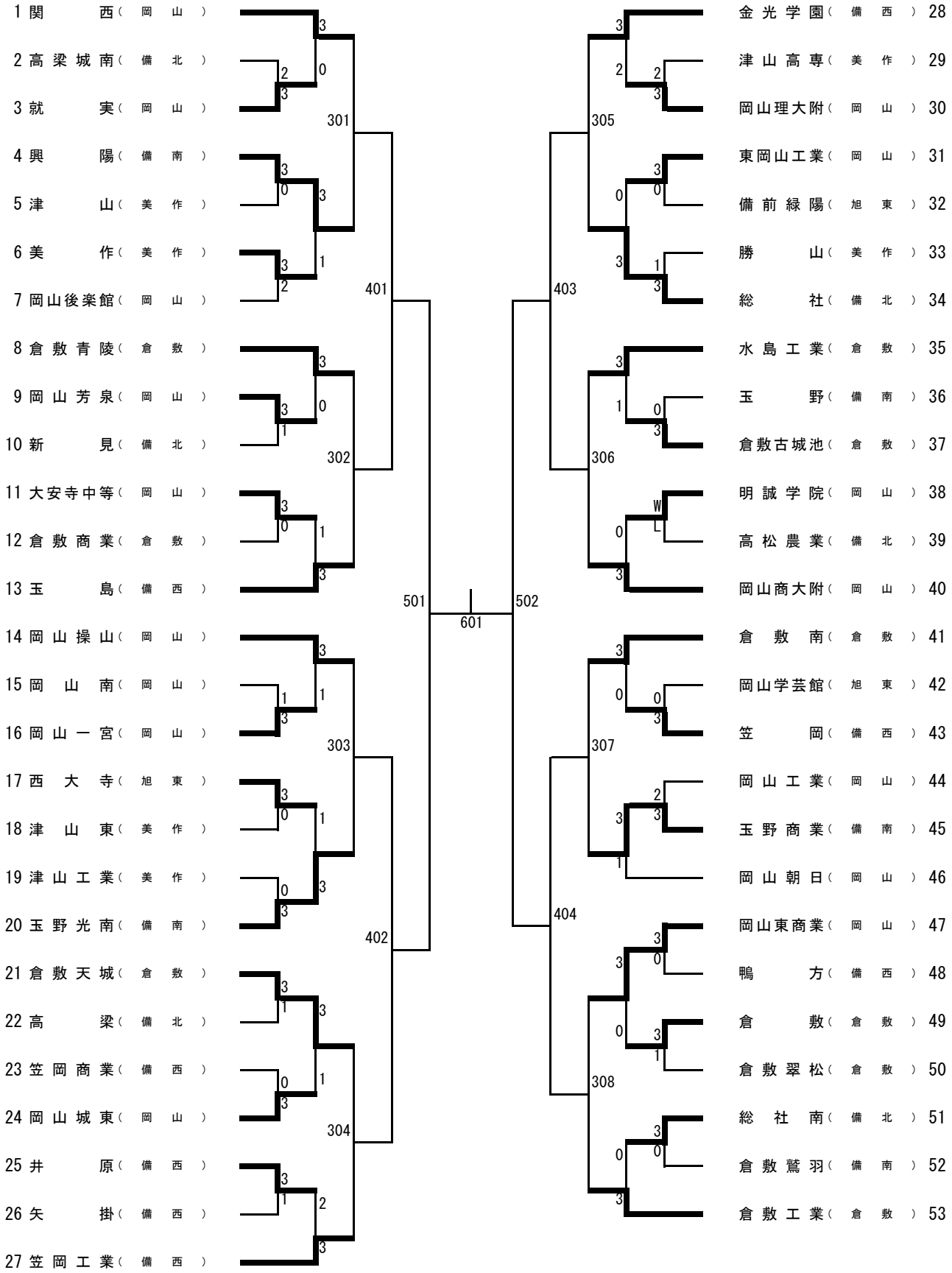

岡山県高等学校卓球新人大会
平成２９年１２月２３・２４日
きびじアリーナ
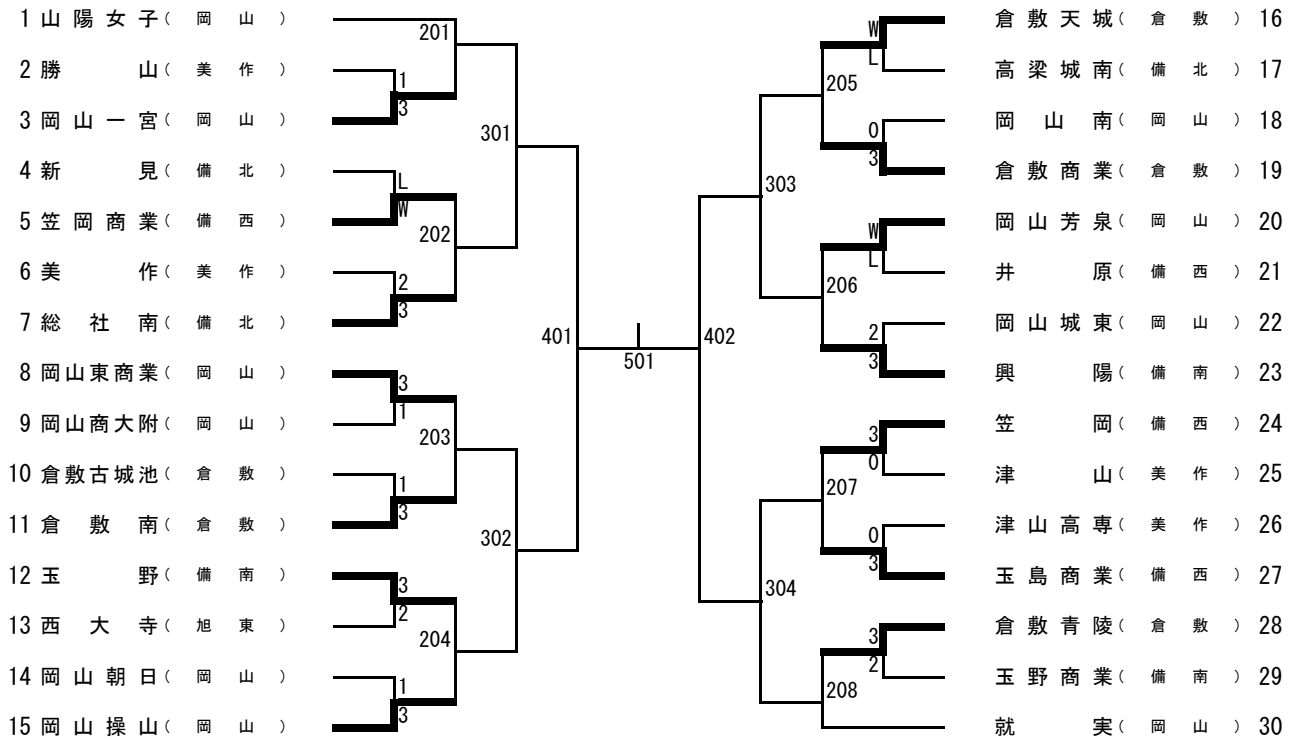
女子学校対抗